Моноблочный насос Wellmix NBW L 100-80-160-15/2-380-G-BQCN

Консольно-моноблочные насосы · Артикул 21049949 · Серия NBW L

1. Обзор

Общие сведения

NBW L - серия промышленных одноступенчатых горизонтальных насосов. Насосы имеют осевой всасывающий и радиальный напорный, присоединение насоса к трубопроводам – фланцевое, диаметром от 50/32 мм до 125/100 мм (всасывающий/напорный патрубки).
Номинальный расход насосов - от 15,0 до 200,0 м³/ч, номинальный напор – от 10 до90 м.
Электродвигатели имеют мощность от 0,75 до 45,0 кВт, 2 полюса.

Основные данные

Максимальная мощность, кВт	15
Максимальный напор, м	34,2
Максимальная производительность, м3/ч	215
Номинальный напор, м	27
Номинальная подача, м3/ч	144
Максимальное давление в системе, бар	16

2. Гидравлические характеристики

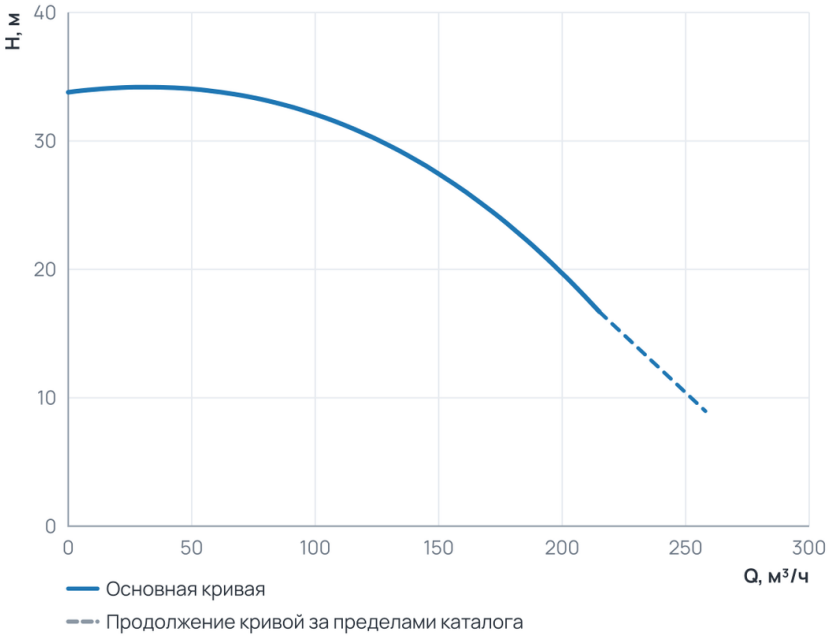

Рабочий диапазон

Подача Q	0 ... 215 м³/ч
Напор H	16,7 ... 34,2 м

Пунктир на диаграмме — продолжение кривой за пределами каталога производителя.

3. Технические данные

Общие сведения

Серия	NBW L

Гидравлические данные

Номинальный напор, м	27	Максимальный напор, м	34,2
Номинальная подача, м3/ч	144	Максимальное давление в системе, бар	16
Максимальная производительность, м3/ч	215	Максимальная производительность, л/мин	3583,33

Материалы

Материал корпуса	Чугун	Материал рабочего колеса	Чугун

Монтаж и присоединение

Вес, кг	143

Электродвигатель

Номинальный ток, А	33,5	Параметры электросети	3~400 В, 50 Гц
Максимальная мощность, Вт	15000	Максимальная мощность, кВт	15
Номинальная частота вращения, об/мин	2900		

4. Габаритные размеры

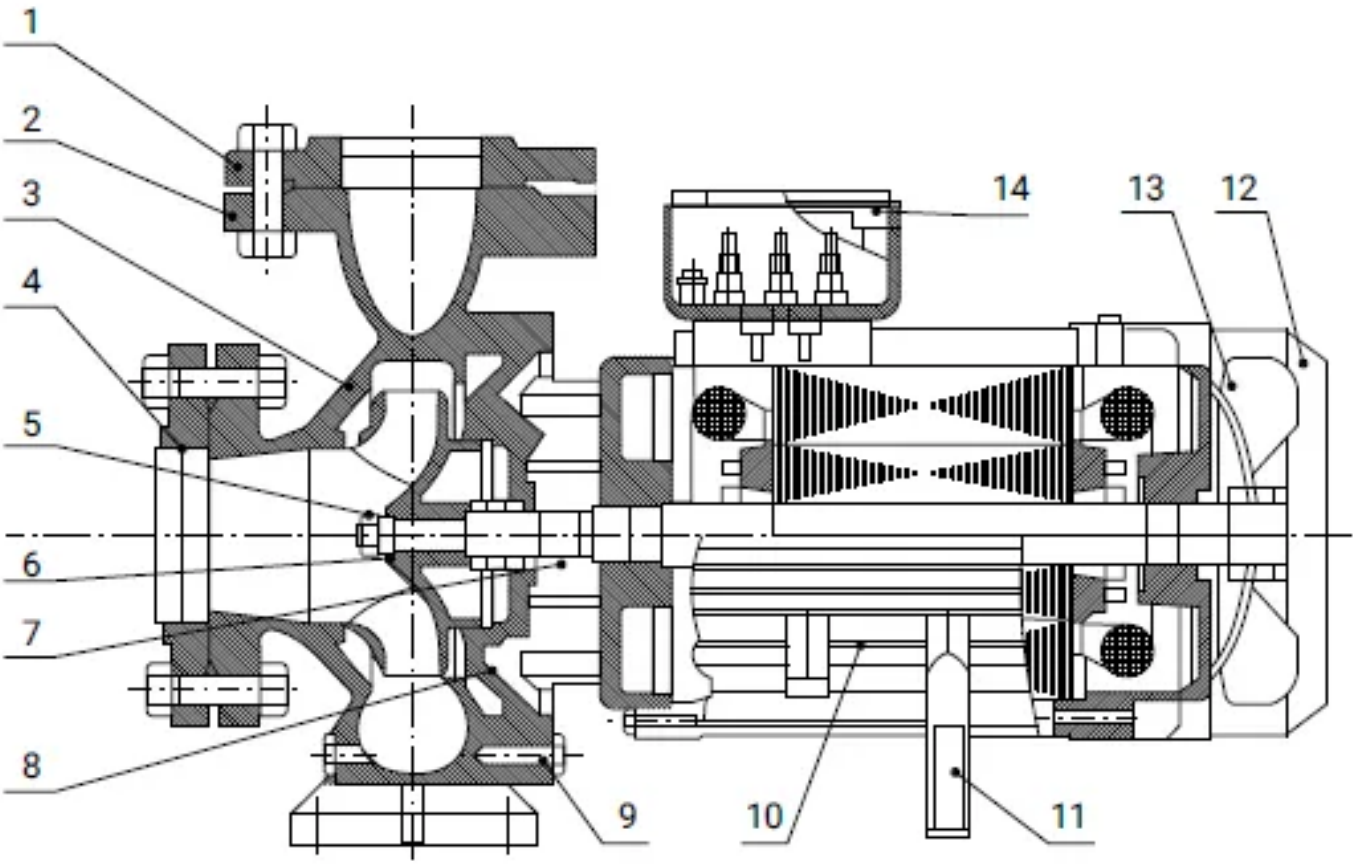

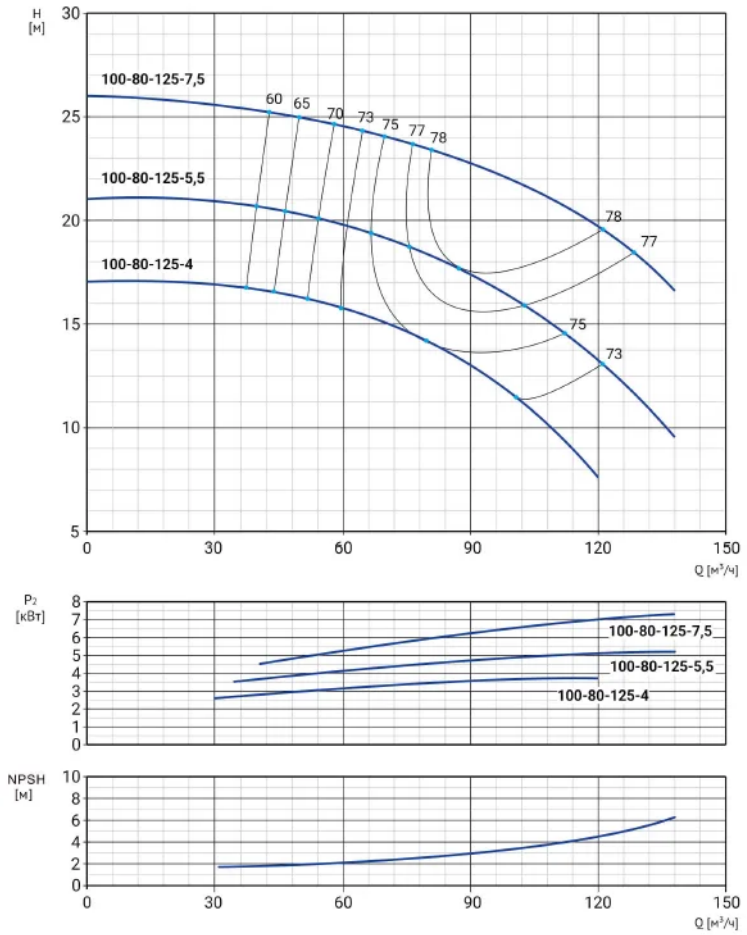
H [м]
100-80-125-7,5
100-80-125-5,5
100-80-125-4
60 65 70 73 75 77 78
78
77
75
73
Q [м³/ч]
P₂ [кВт]
100-80-125-7,5
100-80-125-5,5
100-80-125-4
NPSH [м]
Q [м³/ч]

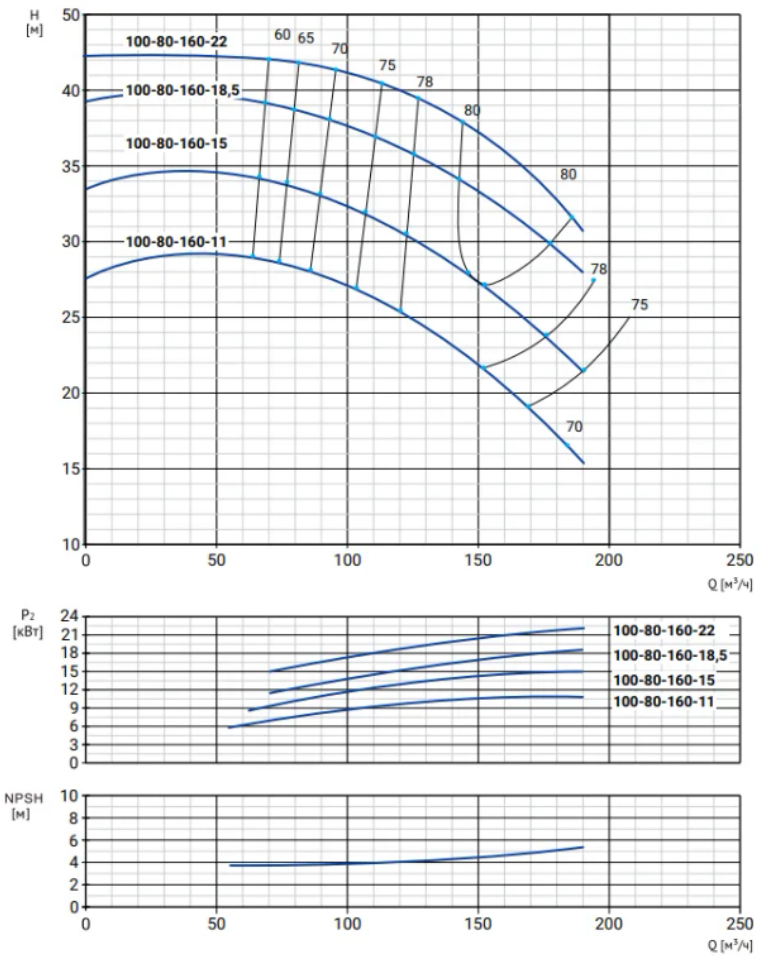
H [м]
100-80-160-22
100-80-160-18,5
100-80-160-15
100-80-160-11
60 65 70 75 78 80
80
78
75
70
Q [м³/ч]
P₂ [кВт]
100-80-160-22
100-80-160-18,5
100-80-160-15
100-80-160-11
NPSH [м]
Q [м³/ч]

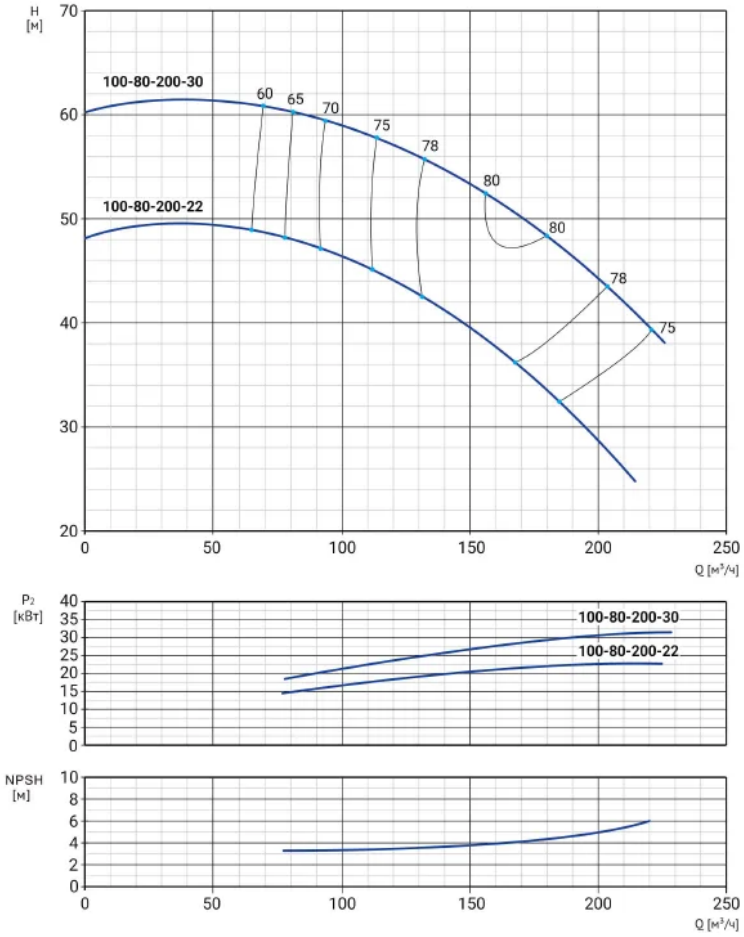

Наименование	a	f	h	h1	n	n1	n2	b	s
NBW L 100-80-160-15/2-380-G-BQCN	125	649	405	180	329	250	325	94	14

5. Данные для заказа

Наименование	Моноблочный насос Wellmix NBW L 100-80-160-15/2-380-G-BQCN
Артикул	21049949
Производитель (марка)	WELLMIX
Серия	NBW L
Вид оборудования	Консольно-моноблочные насосы
Вес, кг	143

6. Документация

Листы данных производителя

- NBW L 100-80-160-15_2 21049949
- NBW L 100-80-160-18,5_2 2104994
- NBW L 100-80-160-15_2 21049949
- NBW L 100-80-160-18,5_2 2104994

Инструкции и паспорта

- Паспорт, инструкция по монтажу эксплуатации NBW L 14.08.2026
- Паспорт, инструкция по монтажу и эксплуатации NBW L 14.09.2026
- Паспорт_ инструкция по монтажу эксплуатации NBW L от 15.10.2026

Каталоги

- Каталог NBW L, NBW 28.07.2026
- Каталог NBW L, NBW 14.09.2026

3D и CAD-модели

- BIM-модель Revit, серия NBW L (серия NBW) — архив WELLMIX
- Чертежи DWG, серия NBW L (серия NBW) — архив WELLMIX
- 3D-модель STEP, серия NBW L — архив WELLMIX

Документы прилагаются к товару — в карточке товара и в архиве документов для тендера.